Suma

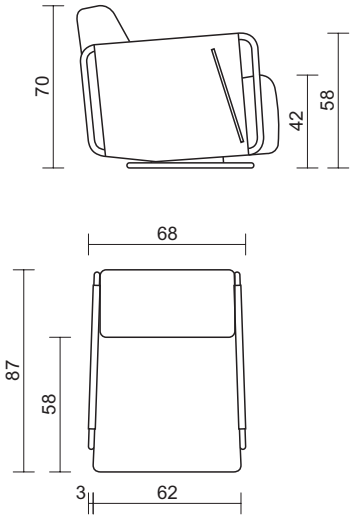

Puff

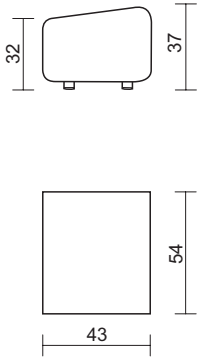

Suma High

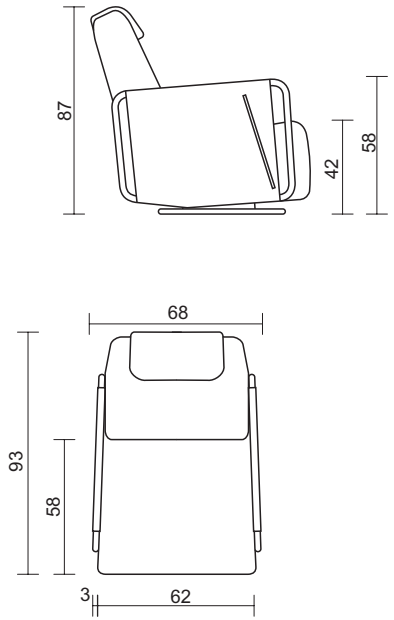

*Opção braços e apliques de metal: Cores conforme cartela.

*Costura cor contraste

*Poltrona giratória com balanço

*Puff fixo: Apenas conjugado

DADOS TÉCNICOS */ CONSTRUCTION INFORMATION*

ASSENTO */ Seat*

Espuma | Fixo | Percinta

Foam | Fixed | Webbing

ENCOSTO */ Back*

Espuma | Fixo | Percinta

Foam | Fixed | Webbing